BISAGRAS

Bisagras de Pivote

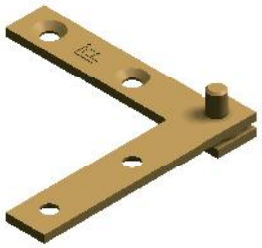

Pivote Recto

50200

Acabado	Zincromatizado
Calibre	14 (1.9mm)
Unidad de empaque	50 Pares

Pivote Pesado

50190

Acabado	Zincromatizado
Calibre	12 (2.5mm)
Unidad de empaque	50 Pares

Bisagras para cocina

Bisagra Invisible

50160

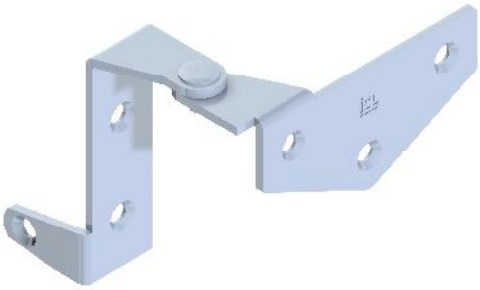

Bisagra Tipo Nevera

50230

Acabado	Zincado
Calibre	14 (1.9mm)
Unidad de empaque	50 Pares

CORREDERAS

Corredera Metálica

Acabado	Zincromatizado
Calibre	20 (0.9mm)
Unidad de empaque	25 Pares

Longitud	Balinera Maciza	Balinera Sellada	Rueda Plástica
34 cm	50530	50560	50590
40 cm	50620	50650	50680
43 cm	50710	50740	50770
52 cm	50800	50830	50860
59 cm	50890	50920	50950

Balineras

RODACHINES

Rodachin Closet Recto 1'' (25.4mm)

Balinera Maciza Plana

52140

Rueda Plástica Plana

52160

Balinera Maciza Biselada

52130

Balinera Recubierta Biselada

53080

Rueda Plástica Biselada

52680

Acabado	Zincado
Calibre	14 (1.9mm)
Unidad de empaque	100 unds.

Rodachin Closet Curvo 1'' (25.4mm)

Balinera Maciza Plana

52060

Rueda Plástica Plana

52080

Balinera Maciza Biselada

52050

Balinera Recubierta Biselada

53090

Rueda Plástica Biselada

52660

RODACHINES

Balineras 1'' (25.4mm)

Maciza Plana
51830

Maciza Biselada
51820

Sellada
51840

Unidad de empaque	100 unds.

Rodachín para ventana 1'' (25.4mm)

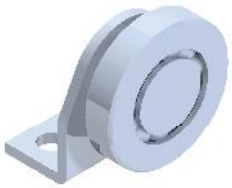

Balinera Maciza Plana
52100

Rueda Plástica Plana
52120

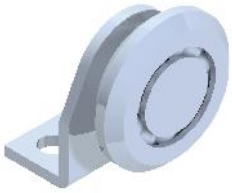

Balinera Maciza Biselada
52090

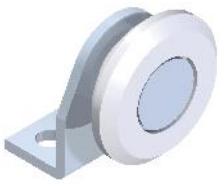

Rueda Plástica Biselada
52670

Acabado	Zincado
Calibre	14 (1.9mm)
Unidad de empaque	100 unds.

RODACHINES

Rodachines para puerta colgante 1'' (25.4mm)

Rodachín en T
Balinera Maciza Biselada

52230

Rodachín en T
Rueda Plástica Biselada

52630

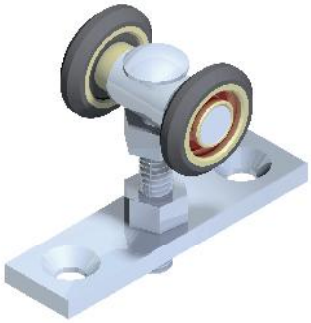

Rodachín en T
Balinera Recubierta Biselada

53180

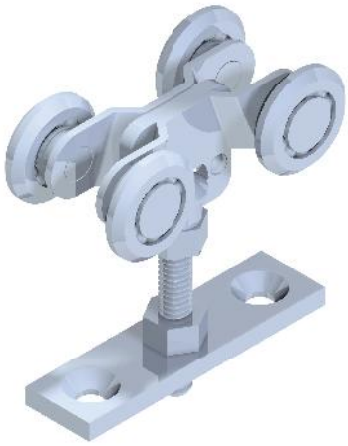

Rodachín de 4 Balineras
Macizas Biseladas

52170

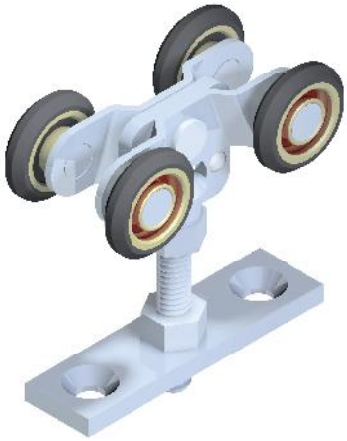

Rodachín de 4 Balineras
Recubiertas Biseladas

53100

Rodachín de 4 Ruedas
Plásticas Biseladas

52650

Acabado	Zincado
Unidad de empaque	25 unds.

RIELES Y ACCESORIOS

Rieles y accesorios para puerta colgante

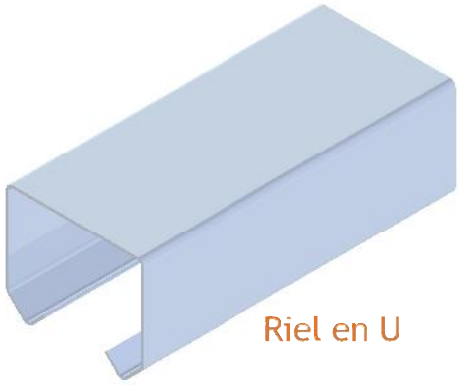

Riel en U

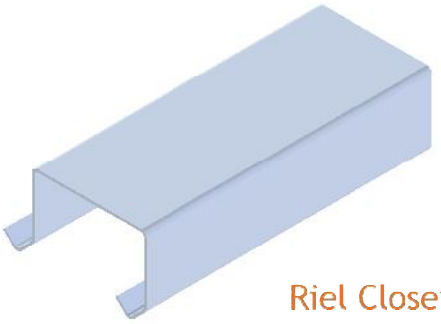

Riel Closet

Acabado	Galvanizado
Unidad de empaque	10 unds.

Producto	Longitud 2 mt		Longitud 2.44 mt		Longitud 3 mt	
	Cal. 20	Cal. 18	Cal. 20	Cal. 18	Cal. 20	Cal. 18
Riel en U	51761	52580	51771	52590	51781	52740
Riel Closet 34 mm	53330		53340		53350	
Riel Closet 40 mm	53110	53140	53120	53150	53130	53160

Guía Inferior

52370

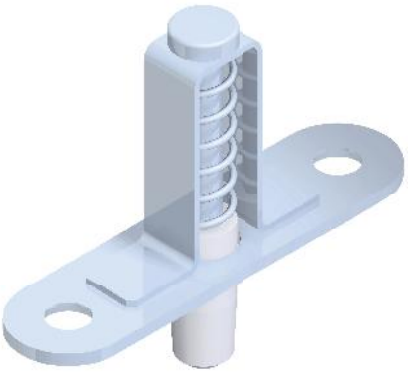

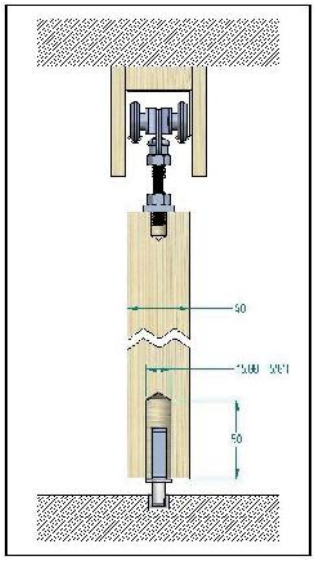

Acabado	Zincado
Pivote Guía	Poliuretano
Unidad de empaque	1 Par

RODACHINES

Rodachines de incrustar

11/16” (17.5mm) Balinera Maciza Plana

52210

11/16” (17.5mm) Balinera Maciza Acanalada

52200

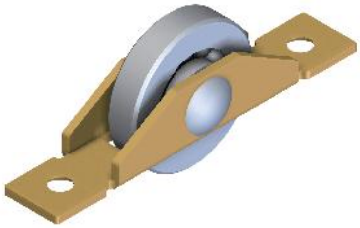

1” (25.4mm) Balinera Maciza Plana

52190

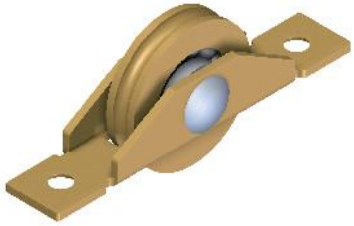

1” (25.4mm) Balinera Maciza Acanalada

52180

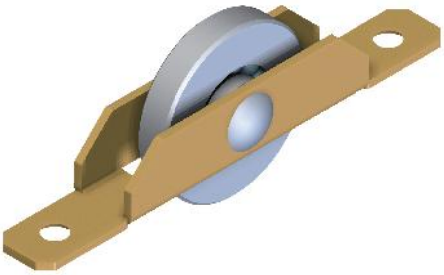

30mm Balinera Maciza Plana

53020

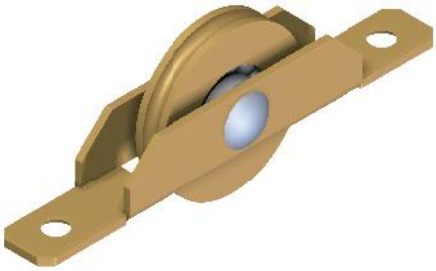

30mm Balinera Maciza Acanalada

53060

Acabado	Zincado y Zincromatizado
Calibre	16 (1.5mm)
Unidad de empaque	100 unds.

HERRAJES PARA ENTREPAÑOS

Soportes para entrepaño

Sin perforación

Zincado
52344

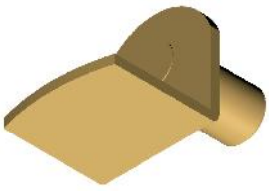

Zincromatizado
52342

Cobre Antiguo
52340

Con perforación

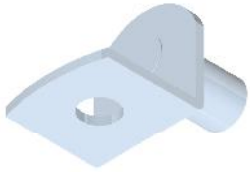

Zincado
52345

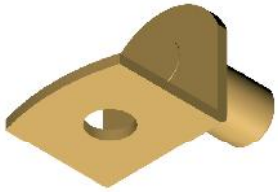

Zincromatizado
52343

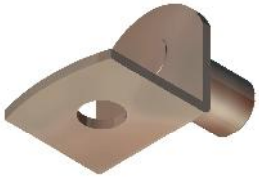

Cobre Antiguo
52341

Calibre	18 (1.2mm)
Espigo	1/4” (6.35)mm
Unidad de empaque	100 unds.

HERRAJES PARA ENTREPAÑOS

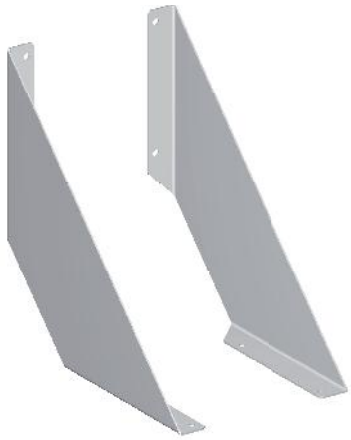

Soporte lateral para entrepaño

Producto	13 cm	18 cm	23 cm
Soporte lateral para entrepaño con tornillos	52901	52911	52921

Acabado	Pintura en Polvo: Blanco
Calibre	16 (1.5mm)
Unidad de empaque	1 par

Pie de amigo (Esquinero)

Producto	7 cm	10 cm
Pie de Amigo (esquinero) con tornillos.	52961	52981

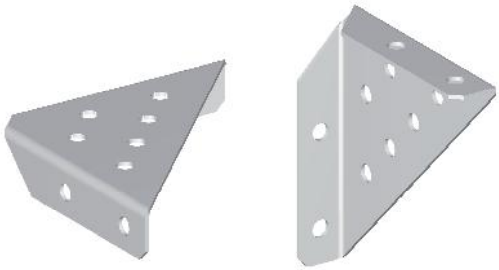

Pie de amigo triángulo

Producto	20 cm	25 cm	35 cm
Pie de Amigo Triángulo con tornillos	52831	52861	52871

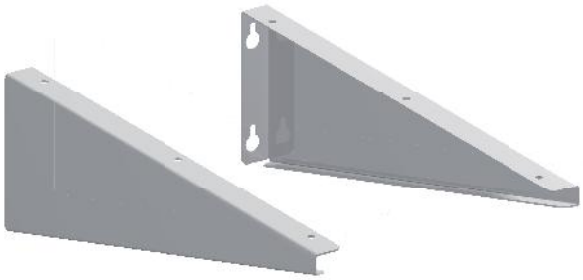

Acabado	Pintura en Polvo: Blanco
Calibre	18 (1.2mm)
Unidad de empaque	1 par

RODACHINES

Rodachín Supercloset 1'' (25.4mm)

Rodachín Supercloset 8mm
Balinera Recubierta Biselada

53290

Rodachín Supercloset 15mm
Balinera Recubierta Biselada

53300

Acabado	Zincado
Calibre	14 (1.9mm)
Unidad de empaque	100 unds.